IGAP-620+

工业级IEEE 802.11a/b/g/n无线AP

特性

- 采用 IEEE 802.11a/b/g/n 协议，支持上限300Mbps 无线传输
- 高性能：支持WEP/WPA/WPA-PSK(TKIP, AES)/WPA2/WPA2-PSK(TKIP, AES)/802.1X 认证
- 2 个 10/100/1000Base-T(X)网口，提供冗余网络
- 支持高速无线漫游技术 X-Roaming，漫游切换时间<60ms
- 无线负载均衡
- MAC 地址过滤
- 长距离数据传输
- 提供 DI/DO
- 支持 AP/Bridge/Repeater/AP-Client 模式
- 交换机模式：支持菊花链拓扑结构
- HTTPS 管理
- 无线连接状态监测
- 通过系统日志、Email、SNMP Trap 和继电器输出故障报警
- IP30 防护等级
- 导轨式/壁挂式安装方式

简介

IGAP-620+系列是一款工业级IEEE802 .11a/b/g/n无线AP，带2个千兆以太网口。支持多种工作模式：AP/Bridge/Repeater/AP-Client模式，可以通过LAN口或WLAN口，在Web界面配置IGAP-620+系列。IGAP-620+提供两个以太网口，支持交换机功能，因此可以使用菊花链拓扑结构，从而节省交换机端口的使用。此外，IGAP-620+还提供1个IEEE802 .3af PoE供电端口。因此，IGAP-620+系列是工业无线网络应用的理想解决方案。

尺寸规格

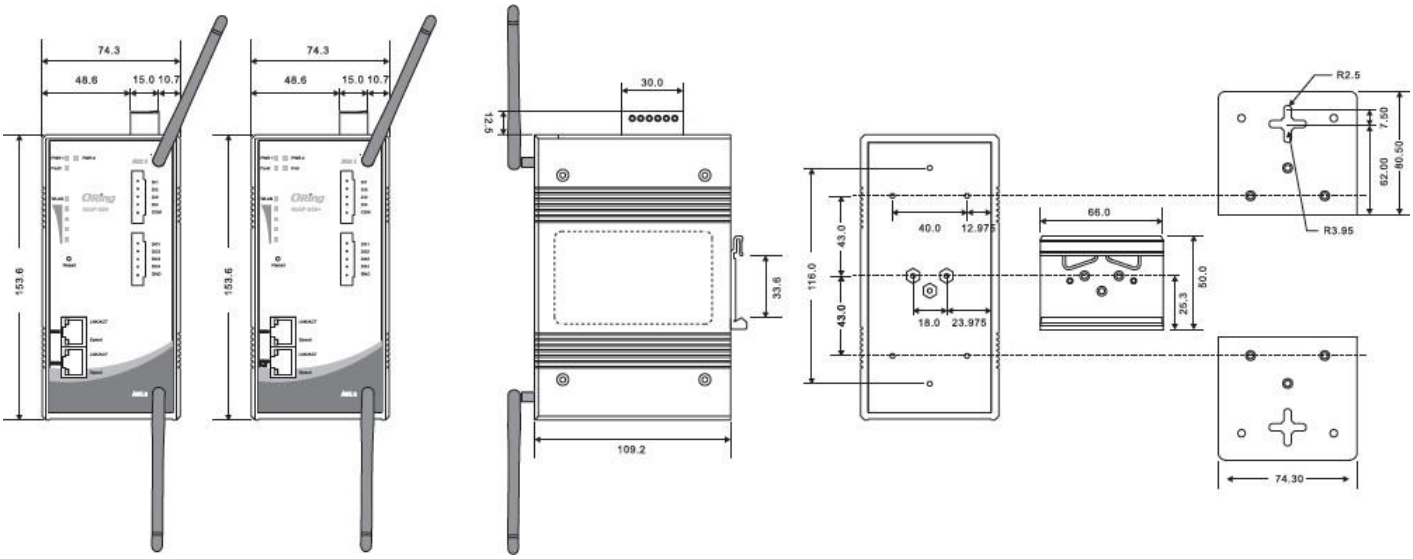

Unit: mm

产品规格

无线 AP 型号	IGAP-620+
物理端口	
10/100/1000 Base-T(X) 电口 RJ45 MDI/MDIX 自适应	**2**
5-pin 接线端子	**4 (DI 和 DO)**
天线接口	**2**
PoE 端口	位于 ETH2 完全符合 IEEE 802.3af 电源设备规格 电流过载保护和短路保护 隔离电压: 下限 1000VDC 隔离电阻: 下限 10^8 ohms
WLAN	
工作模式	AP/Client/Bridge/AP-Client
天线连接器	反向 SMA 天线连接器
调制	IEEE 802.11a: OFDM with BPSK, QPSK, 16QAM, 64QAM IEEE 802.11b: CCK, DQPSK, DBPSK IEEE 802.11g: OFDM with BPSK, QPSK, 16QAM, 64QAM IEEE 802.11n: OFDM with BPSK, QPSK, 16QAM, 64QAM
频带	America / FCC: 2.412~2.462 GHz (11 通道) 5.180~5.240 GHz & 5.745~5.825 GHz (9 通道) Europe CE / ETSI: 2.412~2.472 GHz (13 通道) 5.180~5.240 GHz (4 通道)
传输速率	IEEE 802.11b: 1/2/5.5/11 Mbps IEEE 802.11a/g: 6/9/12/18/24/36/48/54 Mbps IEEE 802.11n: UP to 300 Mbps
传输功率	IEEE 802.11a: 12dBm ± 1.5dBm@54Mbps IEEE 802.11b: 17dBm ± 1.5dBm@11Mbps IEEE 802.11g: 16dBm ± 1.5dBm@54Mbps

	IEEE 802.11gn HT20: 15dBm ± 1.5dBm @MCS7 IEEE 802.11gn HT40: 14dBm ± 1.5dBm @MCS7 IEEE 802.11an HT20: 12dBm ± 1.5dBm @MCS7 IEEE 802.11an HT40: 11dBm ± 1.5dBm @MCS7
接收灵敏度	IEEE 802.11a : -76dBm ± 2dBm@54Mbps IEEE 802.11b : -85dBm ± 2dBm@11Mbps IEEE 802.11g : -76dBm ± 2dBm@54Mbps IEEE 802.11gn HT20:-75dBm ± 2dBm@MCS7 IEEE 802.11gn HT40:-72dBm ± 2dBm@MCS7 IEEE 802.11an HT20:-74dBm ± 2dBm@MCS7 IEEE 802.11an HT40:-71dBm ± 2dBm@MCS7
加密	WEP：支持 64 位，128 位密钥 WPA /WPA2 PSK：TKIP 和 AES 加密 (IEEE802.11i) 支持 802.1x 认证
无线	禁用/启用 SSID 广播
协议	
协议	ARP, BOOTP, DHCP, DNS, HTTPs, IP, ICMP, SNTP, TCP, UDP, RADIUS, SNMP, STP, RSTP
LED 指示灯	
电源指示灯	LED 指示灯 x 3，PWR 1，2，PoE： 红色：电源开启，启动中 绿色：电源开启，运行正常
10/100/1000Base-T(X) RJ45 端口指示灯	LED 指示灯 x 2， 绿色：Link/Act.，端口速率 1000Mbps 橙色：Link/Act.，端口速率 100Mbps
WLAN 端口指示灯	LED 指示灯 x 1， 绿色：Link/Act.
故障指示灯	LED 指示灯 x 1， 红色：网络中断或电源中断
故障输出	
继电器	继电器故障输出 1A@24VDC
电源	
电源输入	12~48VDC 冗余电源 6-pin 接线端子
电源功耗	8.5W
过载保护	有
反向保护	有 (接线端子)
机械特性	
防护等级	IP-30
尺寸 (宽 x 深 x 高)	74.3 (宽) x 109.2 (深) x 153.6 (高) mm
重量(g)	1155 g
工作环境	
存储温度	-40 ~ 85℃ (-40 ~ 185℉)
工作温度	-25 ~ 70℃ (-13 ~ 158˚F)
工作湿度	5% ~ 95% 非凝露
认证标准	
EMI	FCC Part 15, CISPR (EN55022) class A
EMS	EN61000-4-2 (ESD), EN61000-4-3 (RS), EN61000-4-4 (EFT), EN61000-4-5 (Surge), EN61000-4-6 (CS), EN61000-4-8, EN61000-4-11
冲击	IEC60068-2-27
跌落	IEC60068-2-32
震动	IEC60068-2-6
质保	5 年

订购信息

IGAP- A B 0 C

代码定义	无线模式	10/100/1000Base-T(X)端口数量	PoE 端口
选项	**- 1:** IEEE802.11 b/g **- 2:** IEEE802.11 a **- 3:** IEEE802.11 a/b/g **- 4:** IEEE802.11 b/g/n **- 5:** IEEE802.11 a/n **- 6:** IEEE802.11 a/b/g/n	**- 2:** 2 个	**-+:** PoE P.D.位于端口 ETH2

可选型号	型号名称	描述
	IGAP-620+_US	工业级 IEEE 802.11 a/b/g/n 无线 AP，2 个 10/100/1000Base-T(X)网口，1 个 PoE 端口，US 频带
	IGAP-620+_EU	工业级 IEEE 802.11 a/b/g/n 无线 AP，2 个 10/100/1000Base-T(X)网口，1 个 PoE 端口，EU 频带

可选配件

- **DR-45 系列，45W 导轨式电源适配器**
- **DR-75 系列，75W 导轨式电源适配器**
- **DR-120 系列，120W 导轨式电源适配器**
- **WLAN 射频天线**
- **RF 天线**
- **RF 馈线**

包装清单

- **IGAP-620+**
- **壁挂安装套件**
- **快速安装手册**
- **天线**
- **导轨安装套件**
- **ORing 安装光盘**